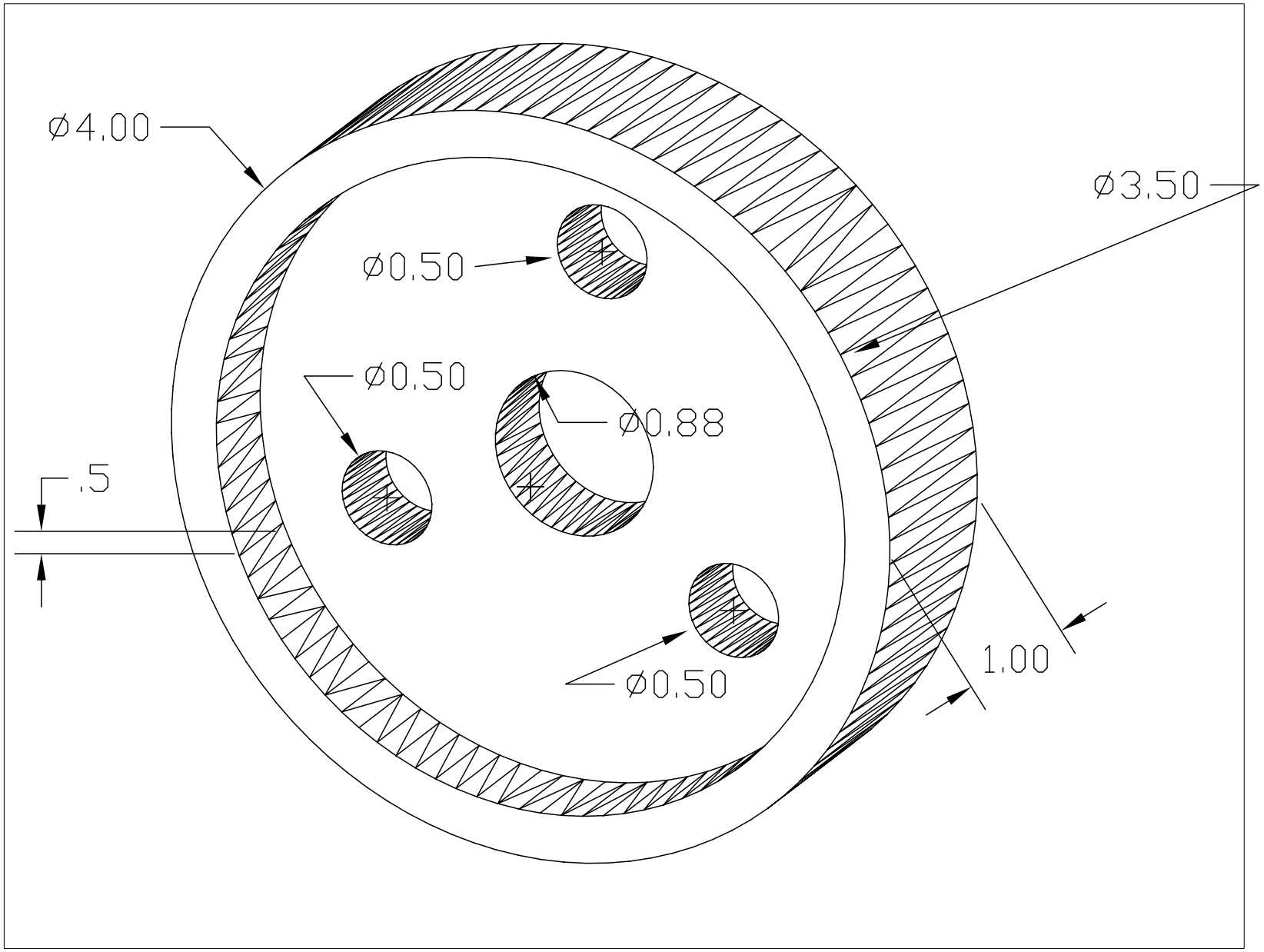
Ø4.00
Ø3.50
Ø0.50
Ø0.50
Ø0.88
.5
Ø0.50
1.00