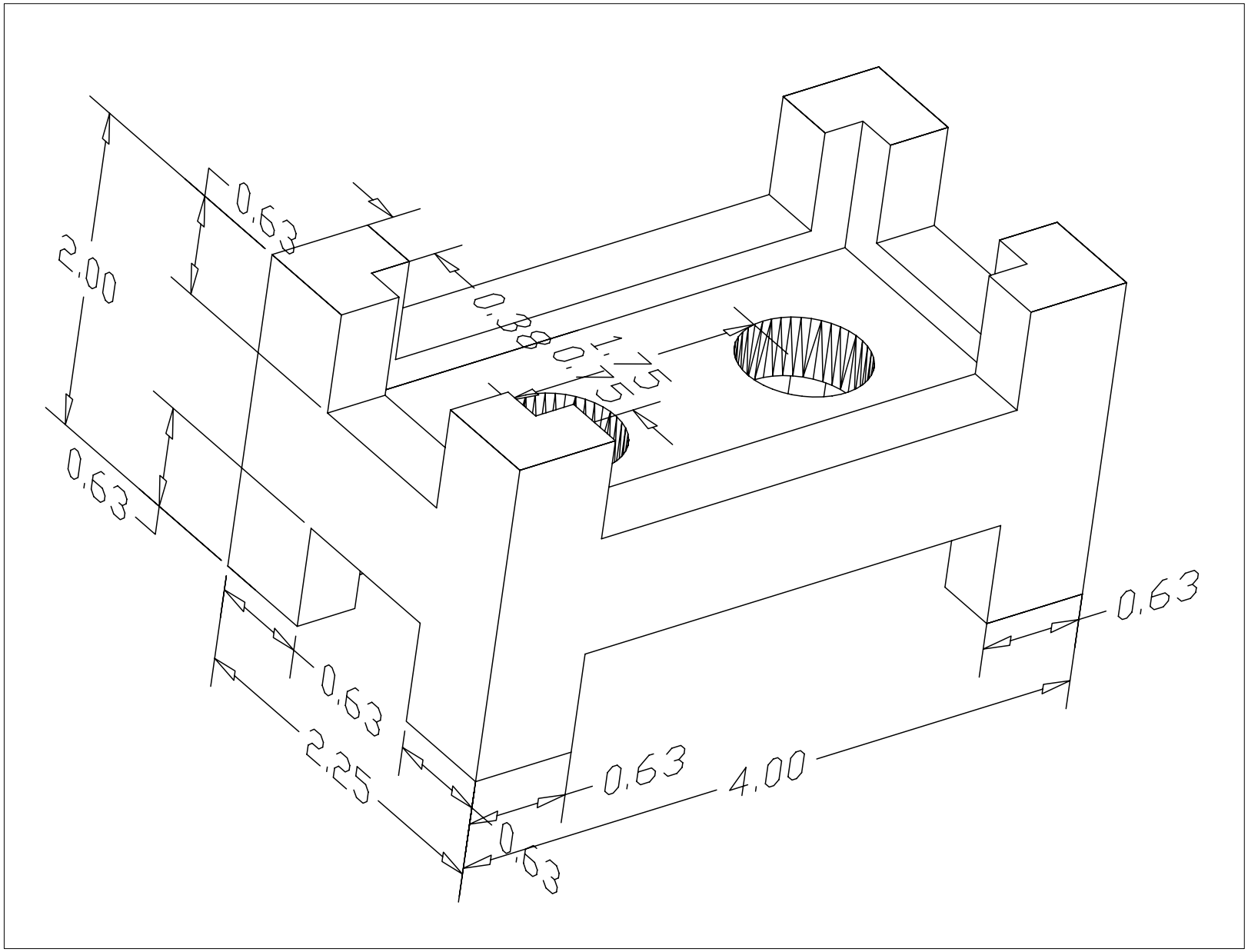
2.00
0.63
0.63
0.63
0.63
2.25
0.63
0.63
4.00
0.63
0.88
1.00
1.75
3.15